ՋԵՌՈՒՑՄԱՆ ՀԱՄԱԿԱՐԳԻ ՄԱՍՆԱԳԻՐ

NN	Սարքավորումների և նյութերի անվանումը	Տիպը	Չափման միավորը	Քանակը	Միավորի մասսան
1	2	3	4	5	6
	Ապամոնտաժման աշխատանքներ				
1	Ջեռուցման թուջե մարտկոցներ		սեկցիա / հատ	214 / 26	
2	Պողպատե ջրագազատար խողովակներ dy15÷dy50		գծ.մ	170,0	
	Մոնտաժման աշխատանքներ				
1	Ջեռուցման երկկոնտուրանի տուրբո կաթսա N=32կՎտ, (ներառյալ ծխատարը)		լր-զմ	2	
2	Ջեռուցման պողպատե պանելային մարտկոց 0.63կՎտ	30×50	հատ	8	
3	Ջեռուցման պողպատե պանելային մարտկոց 1,08կՎտ	50×50	հատ	8	
4	Ջեռուցման պողպատե պանելային մարտկոց 1.29կՎտ	50×60	հատ	3	
5	Ջեռուցման պողպատե պանելային մարտկոց 1.72կՎտ	50×80	հատ	18	
6	Ջեռուցման պողպատե պանելային մարտկոց 2.38կՎտ	50×110	հատ	2	
7	Շրջանառու պոմպ G=3մ^3/ժամ, H=8մ, N=0.28կՎտ		հատ	1	
8	Կոլեկտոր Ø80, L=0,8մ		հատ	2	
9	Օդահեռացուցիչ Ø15		հատ	1	
10	Ջերմամանոմետր		հատ	2	
11	Ջտիչ Ø20մմ		հատ	2	
12	Ջտիչ Ø15մմ		հատ	2	
13	Պոլիպրոպիլենային խողովակներ d=20x1.9մմ, ներառյալ ձևավոր մասերը		գծ.մ	95,0	
14	Պոլիպրոպիլենային խողովակներ d=25x2.3մմ, ներառյալ ձևավոր մասերը		գծ.մ	188,0	
15	Պոլիպրոպիլենային խողովակներ d=32x3.0մմ, ներառյալ ձևավոր մասերը		գծ.մ	32,0	
16	Պոլիպրոպիլենային խողովակներ d=40x3.7մմ, ներառյալ ձևավոր մասերը		գծ.մ	86,0	
17	Պոլիպրոպիլենային խողովակներ d=50x4.6մմ, ներառյալ ձևավոր մասերը		գծ.մ	2,0	
18	Արույրե փական Ø15մմ		հատ	2	
19	Արույրե փական Ø20մմ		հատ	4	
20	Արույրե փական Ø25մմ		հատ	8	
20	Արույրե փական Ø32մմ		հատ	4	
21	Արույրե փական Ø40մմ		հատ	1	
22	Դատարկման փական Ø15		հատ	2	
23	Կարգավորիչ փական Ø15		հատ	39	
24	Հետադարձ գծի փական Ø15մմ		հատ	39	
25	Անցքերի բացում միջնորմներում Ø25, L=100մմ		հատ / մ^3	20 / 0.002	
26	Անցքերի բացում քարե պատերում Ø25, L=550մմ		հատ / մ^3	8 / 0.0044	
27	Անցքերի բացում միջհարկային ծածկում Ø32, L=350մմ		հատ / մ^3	4 / 0.0014	
28	Պարկուճների տեղադրում միջնորմներում Ø25, L=100մմ		հատ	20	
29	Պարկուճների տեղադրում քարե պատերում Ø25, L=550մմ		հատ	8	
30	Պարկուճների տեղադրում միջհարկային ծածկում Ø32, L=350մմ		հատ	4	
31	Ռետինե ջերմամեկուսիչ խողովակ Ø25 հատակի նախաշերտի միջով անցնող խողովակների համար		գծ.մ	24,0	
32	Պատյան փայտատաշեղային սալերով լամինացված միակողմանի հիմնակմախքի վրա ջեռուցման խողովակների համար		մ^2	39,0	
33	Պողպատե շրջանակներ L25x25x2 անկյունակներից, l=423մ, յուղաներկումով		տն	0,31	
34	Ջեռուցման համակարգի հիդրավլիկ փորձարկում		գծ.մ	403,0	
35	Կաթսաների կարգաբերում և գործարկում, պարամետրերի գործիքային ստուգումով		լր-զմ	2	

Հատույթ 1-1
Ջեռուցման խողովակների պատյան

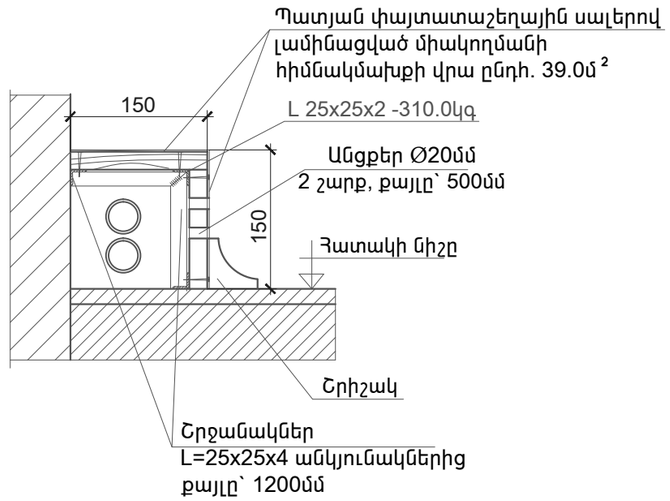

Ծրագրի առաջադրանք՝ TGQ-01				Գեղարքունիքի մարզի Ծակքար գյուղի մանկապարտեզի վերակառուցում		
				Ջեռուցում	ՓՈՒԼ	ԹԵՐԹ	ԹԵՐԹԵՐ
					ԱՆ	Ջ-6	6
Նախագծ.	Հ. Ղուկասյան			Ջեռուցման համակարգի մասնագիր	ԻՆԺԻՆԵՐԻՆԳ ԷՎՐՈՍ ՍՊԸ	ENGINEERING EVROS LLC
Պաշտոն	Ազգանուն	Ստորագր.				